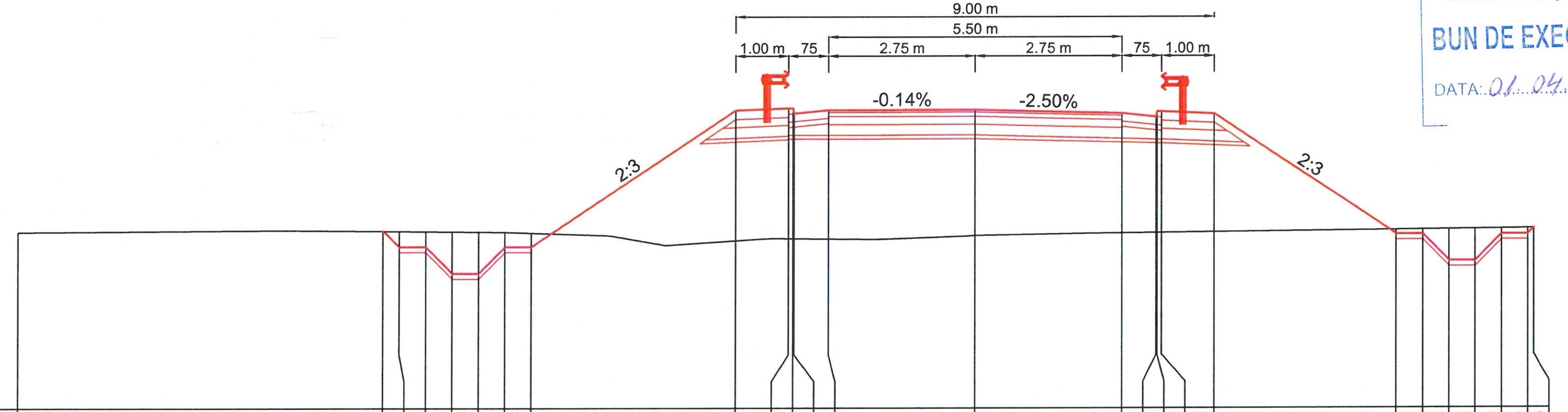

R.L. = 91.00

DISTANTE	COTE TEREN	COTE PROIECT
-30.00	94.22	
-11.13	94.32	94.32
-10.82	94.31	94.02
-10.32	94.31	94.02
-9.82	94.31	93.52
-9.32	94.30	93.52
-8.82	94.30	94.02
-8.32	94.28	94.02
-4.50	94.13	96.57
-3.50	94.17	96.61
-3.42	94.17	96.61
-3.40	94.17	96.51
-2.75	94.17	96.57
0.00	94.23	96.58
2.75	94.27	96.51
3.40	94.28	96.44
3.42	94.28	96.54
3.50	94.28	96.54
4.50	94.29	96.50
7.89	94.33	94.24
8.39	94.33	94.24
8.89	94.34	93.74
9.39	94.34	93.74
9.89	94.35	94.24
10.39	94.35	94.24
10.50	94.36	94.36

KM = 540.00
RES2

SUPERVIZOR
D.R.D.P. TIMIŞOARA
BUN DE EXECUȚIE
DATA: 01.04.2022

POPESC… INGIN… VERIFICATOR PR…CTE

SOCIETATEA COMERCIALA TOTAL ROAD S.R.L. BUCUREȘTI - ROMÂNIA

BENEFICIAR:
COMPANIA NATIONALA DE ADMINISTRAREA INFRASTRUCTURII RUTIERE S.A. (C.N.A.I.R. S.A.)

ANTREPRENOR:
TODINI CONSTRUZIONI GENERALI S.p.A.

TITLU PROIECT
PROIECTARE SI EXECUȚIE „DRUM DE LEGĂTURĂ AUTOSTRADA A1 ARAD - TIMIȘOARA - DN 69"

FAZA PROIECT
PROIECT TEHNIC DE EXECUTIE (P.T.E.)

CONTRACT NR.
92/7703/01.02.2021

PROIECT NR.
08/2021

SPECIFICATIE	NUME	SEMNATURA
DESENAT	Teh. Sorin VASILACHE	
PROIECTAT	Ing. Mihai COROIAN	
SEF PROIECT	Ing. Catalin GRUIANU	
VERIFICAT	Ing. Adrian NISTOR	

DATA Martie 2022
MĂRIMEA A3
SCARĂ 1:100

TITLU PLANSA:
LUCRARI DE INFRASTRUCTURA RUTIERA
PROFILURI TRANSVERSALE CURENTE
RESTABILIRE DRUM EXPLOATARE KM 2+158

NUMAR PLANSA: PTC - 719
PICHET -

Revizie		
NR.	DATA	DESCRIERE
0	08.2021	Emitere P.T.E.
1	09.2021	Conf. nr.290/DLA1-224
2	02.2022	Conf. ASR 92/93833

PAGE 1 / 1